Détecteur de présence - Professional Line

IS 3360

DALI-2 APC - carré - faux-plafonds
EAN 4007841 080624
Réf. 080624

infrared sensor 360° | max. 20 m | IP20 | 2 - 1000 lux | 5 sec - 15 min | manual override | ideal 2,5 - 4 m | Teach mode | energy saving | 5 years manufacturer's warranty steinel-professional.de/garantie

Description du fonctionnement

Plus haut, plus loin, plus vite ! Détecteur de présence infrarouge IS 3360 pour l'intérieur et l'extérieur, idéal pour la surveillance de pièces hautes, de grandes surfaces telles que les parkings couverts et souterrains, hauteur de montage jusqu'à 4 m, angle de détection de 360°, portée max. 20 m (tangentielle). Il existe en version saillie ou encastrée ronde ou carrée.

Caractéristiques techniques

Dimensions (L x l x H)	121 x 94 x 94 mm
Avec détecteur de mouvement	Oui
Garantie du fabricant	5 ans
Réglages via	Télécommande, Potentiomètres, Smart Remote
Avec télécommande	Non
Variante	DALI-2 APC - carré - faux-plafonds
UC1, Code EAN	4007841080624
Modèle	Détecteur de mouvement et de présence
Emplacement	Intérieur
Emplacement, pièce	zone de production, salle commune, vestiaires, espace fonctionnel / local annexe, gymnase, réception / hall, cage d'escalier, WC / salle d'eau, parking couvert / garage souterrain, entrepôt, Intérieur
Coloris	blanc
Couleur, RAL	9003

Hauteur de montage optimale	2,8 m
Angle de détection	360 °
Angle d'ouverture	180 °
Protection au ras du mur	Oui
Possibilité de neutraliser la détection par segments	Oui
Cadrage électronique	Non
Cadrage mécanique	Non
Portée radiale	Ø 8 m (50 m^2)
Portée tangentielle	Ø 40 m (1257 m^2)
Portée présence	Ø 3 m (7 m^2)
Zones de commutation	1416 zones de commutation
Fonctions	Mode normal / mode test, Manuel ON / ON-OFF, Maintien d'un éclairage constant ON-OFF
Réglage crépusculaire	2 – 1000 lx
Temporisation	5 s – 15 Min.
Fonction balisage	Oui

IS 3360

DALI-2 APC - carré - faux-plafonds
EAN 4007841 080624
Réf. 080624

Caractéristiques techniques

Support mural d'angle inclus	Non
Lieu d'installation	plafond
Montage	Faux-plafonds, Plafond
Indice de protection	IP20
Température ambiante	-20 – 50 °C
Matériau	Matière plastique
Alimentation électrique	220 – 240 V / 50 – 60 Hz
Steuerausgang, Dali	Broadcast 1x30 ballasts électroniques
Technologie, détecteurs	infrarouge passif, Détecteur de lumière
Hauteur de montage	2,50 – 4,00 m
Hauteur de montage max.	4,00 m

Fonction balisage temps	1-30 min, toute la nuit
Éclairage principal réglable	50 - 100 %
Réglage du seuil de déclenchement Teach (apprentissage)	Oui
Réglage de l'éclairage permanent	Oui
Mise en réseau possible	Oui
Type de la mise en réseau	Maître/esclave
Mise en réseau via	Câble

Accessoires

EAN 4007841 009151	Télécommande Smart Remote
EAN 4007841 559410	Télécommande service RC8
EAN 4007841 592806	Télécommande utilisateur RC5
EAN 4007841 056728	Panneau noir pour détecteur IR

IS 3360

DALI-2 APC - carré - faux-plafonds
EAN 4007841 080624
Réf. 080624

Zone de détection

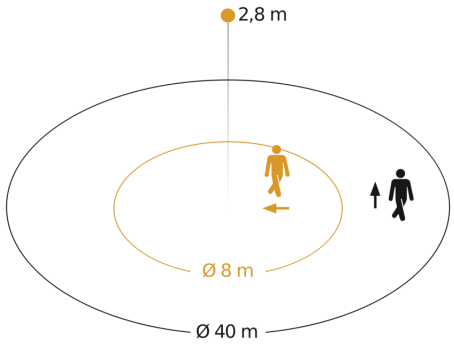

Hauteur d'instal lation: 2,50 m – 4,00 m
Orange: sens de passage radial
Noir: sens de passage tangentiel

Dessin dimensionnel 1

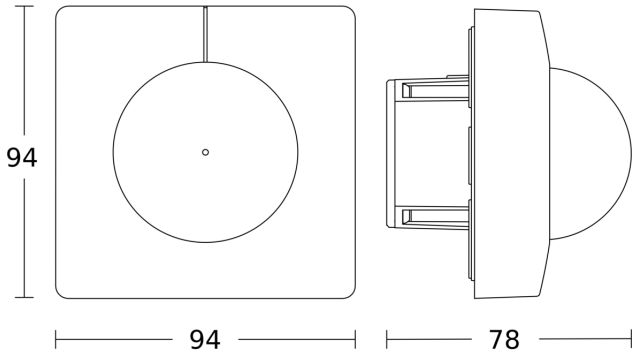

Dessin dimensionnel 2

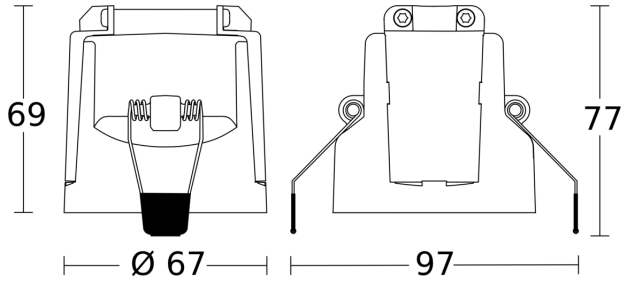

Schéma du circuit principal

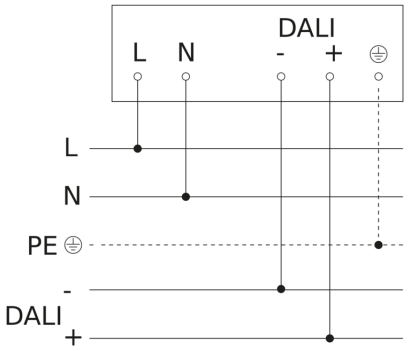

IS 3360

DALI-2 APC - carré - faux-plafonds
EAN 4007841 080624
Réf. 080624
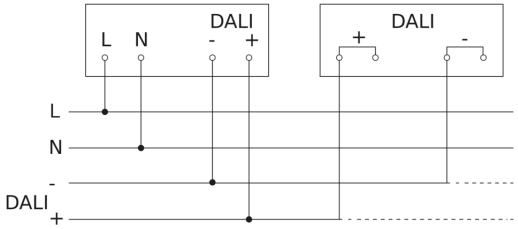
Schéma de câblage pour la mise en réseau DALI-2 APC & DALI-2 IPD